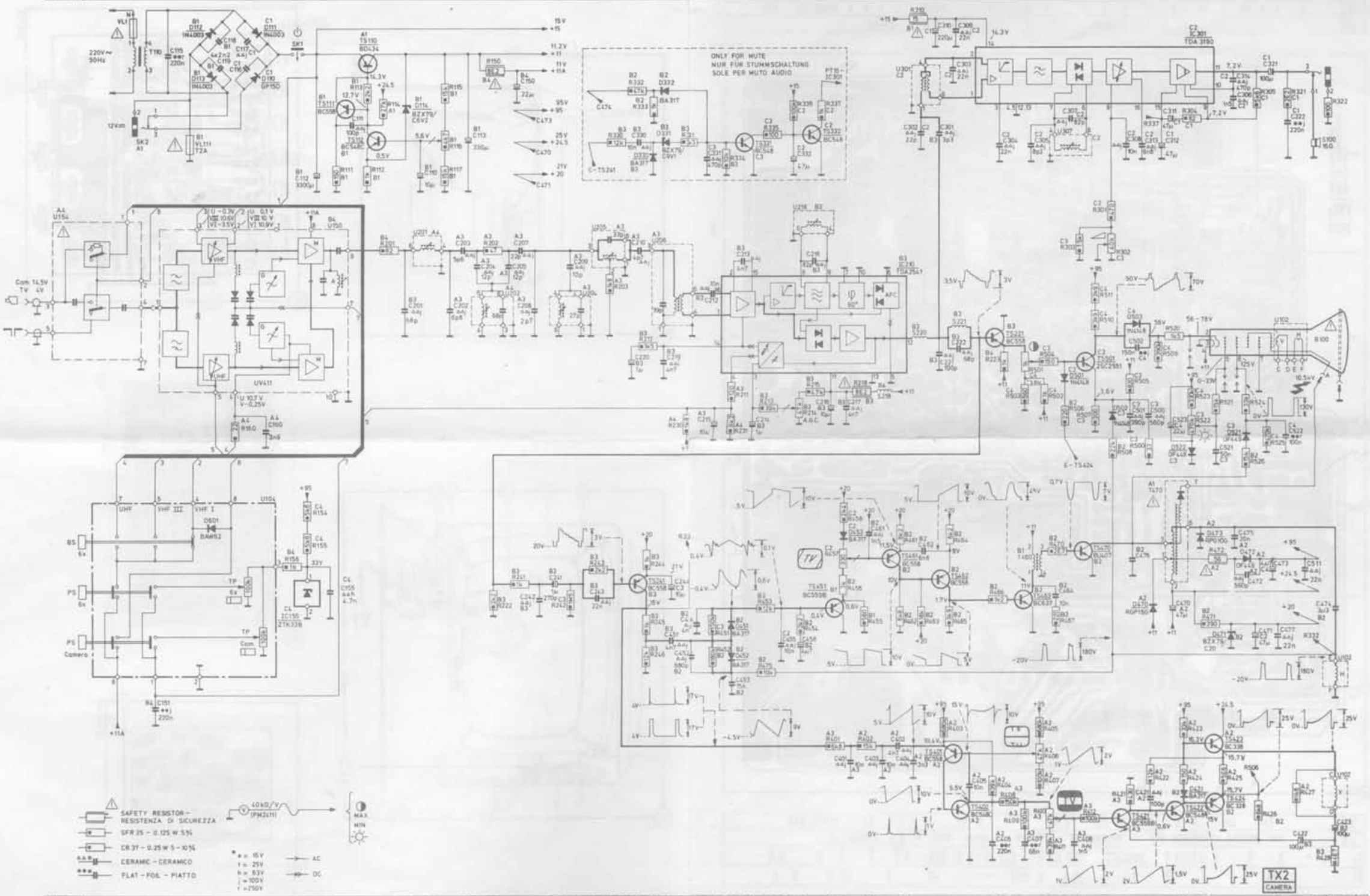

SUBJECT TO MODIFICATIONS - WIJZIGINGEN VOORBEHOUDEN - SAUF MODIFICATIONS - ÄNDERUNGEN VORBEHALTEN - SEGGETTO A MODIFICHE

4822 727 3104.2 26 728 E12/320

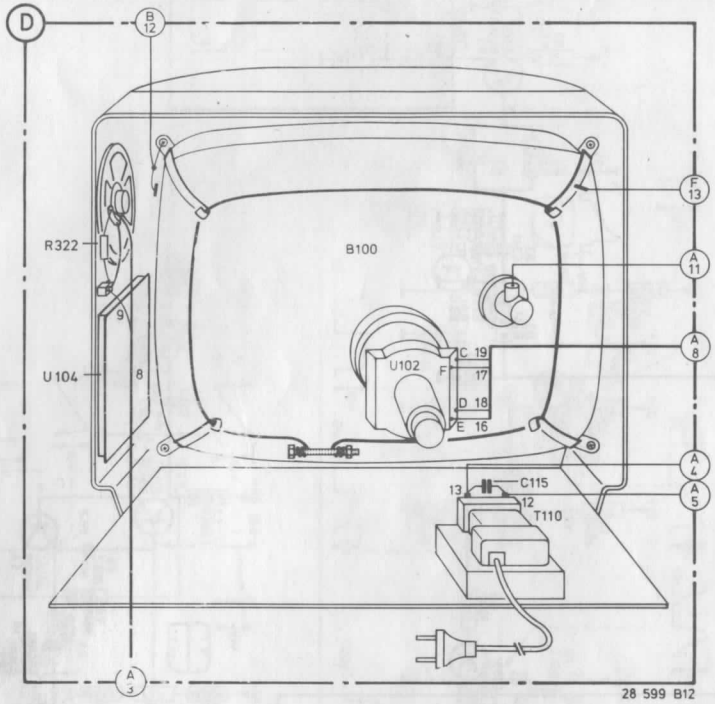
D
B 12
F 13
A 11
A 8
A 4
A 5
A 3
R322
B100
U104
U102
C 19
F 17
D 18
E 16
C115
13
12
T110
28 599 B12

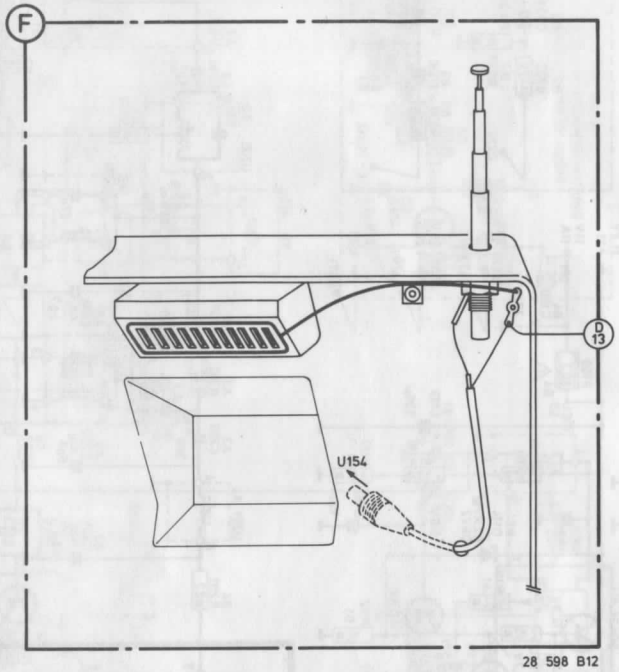
F
D 13
U154
28 598 B12

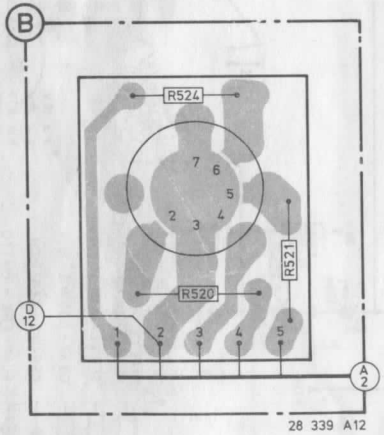
B
R524
R521
R520
D 12
A 2
28 339 A12

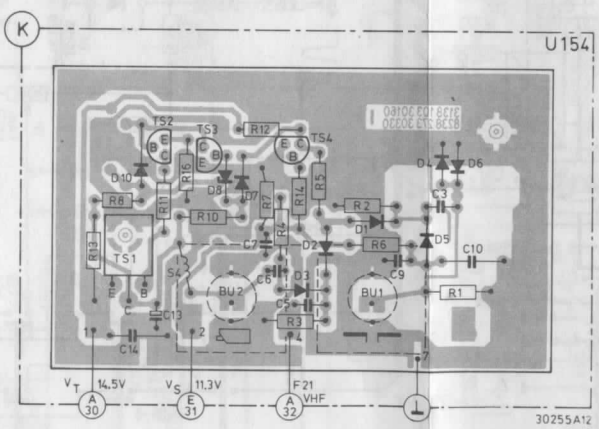
K
U154
TS2
TS3
TS4
TS1
R12
R15
R11
R10
R8
R13
R7
R4
R14
R5
R2
R6
R1
R3
D10
D8
D7
D1
D2
D3
D4
D5
D6
C3
C10
C9
C7
C6
C5
C13
C14
BU2
BU1
S4
V_T 14.5V
V_S 11.3V
F21 VHF
A 30
E 31
A 32
30255A12

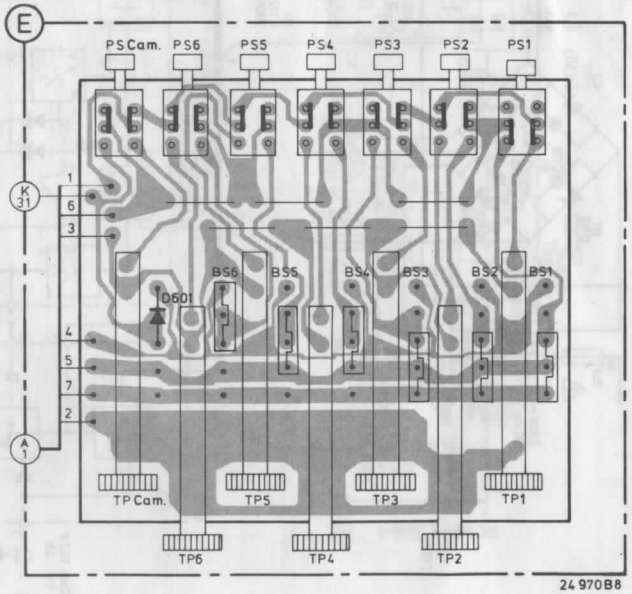
E
PS Cam.
PS6
PS5
PS4
PS3
PS2
PS1
K 31
A 1
D601
BS6
BS5
BS4
BS3
BS2
BS1
TP Cam.
TP5
TP3
TP1
TP6
TP4
TP2
24 970 B8

MISC.	TS. D	C 100-399	C 400-
	D522		
SK1	TS332	313	
U301		312	
IC301		311	523
			521
		303	501
	TS501	309	
		332	
		304	
		321	
U307		302	473
			502
			522
	D503	314	
		307	
	D501	310	
	D502	305	
	TS331	306	500
	D111	117	
	D110	116	
	D453	308	511
		331	
IC155	D521		
		322	
		155	
		244	471
			455
	TS221		453
U150	D451		461
	TS451		
	D112		456
	D113	151	
	TS241	241	
	TS461	118	
		119	451
		301	454
		242	462
		243	
VL111	TS462	222	
U216	D452	330	
	D330	112	
S221			452
	D331		477
	D332		464
		110	
T460	TS463	150	
		221	
		113	
S220		216	
S218		218	
IC210	D471		
	TS112		476
	TS470		
	TS111	217	
		220	423
		111	
	D114	219	
			422
	D421		474
		212	
	TS110	201	
	D473	214	
U201		213	
U206	TS424		
		202	
			401
	TS422		
		203	475
	TS423		
U202		204	421
		210	
	TS421	205	470
		215	403
		209	
		208	
		207	
U204			
U205	TS402		
		156	402
T470			405
			408
	TS401		
			406
			404
SK2			407
			472
	D470		
U154			
	D472		

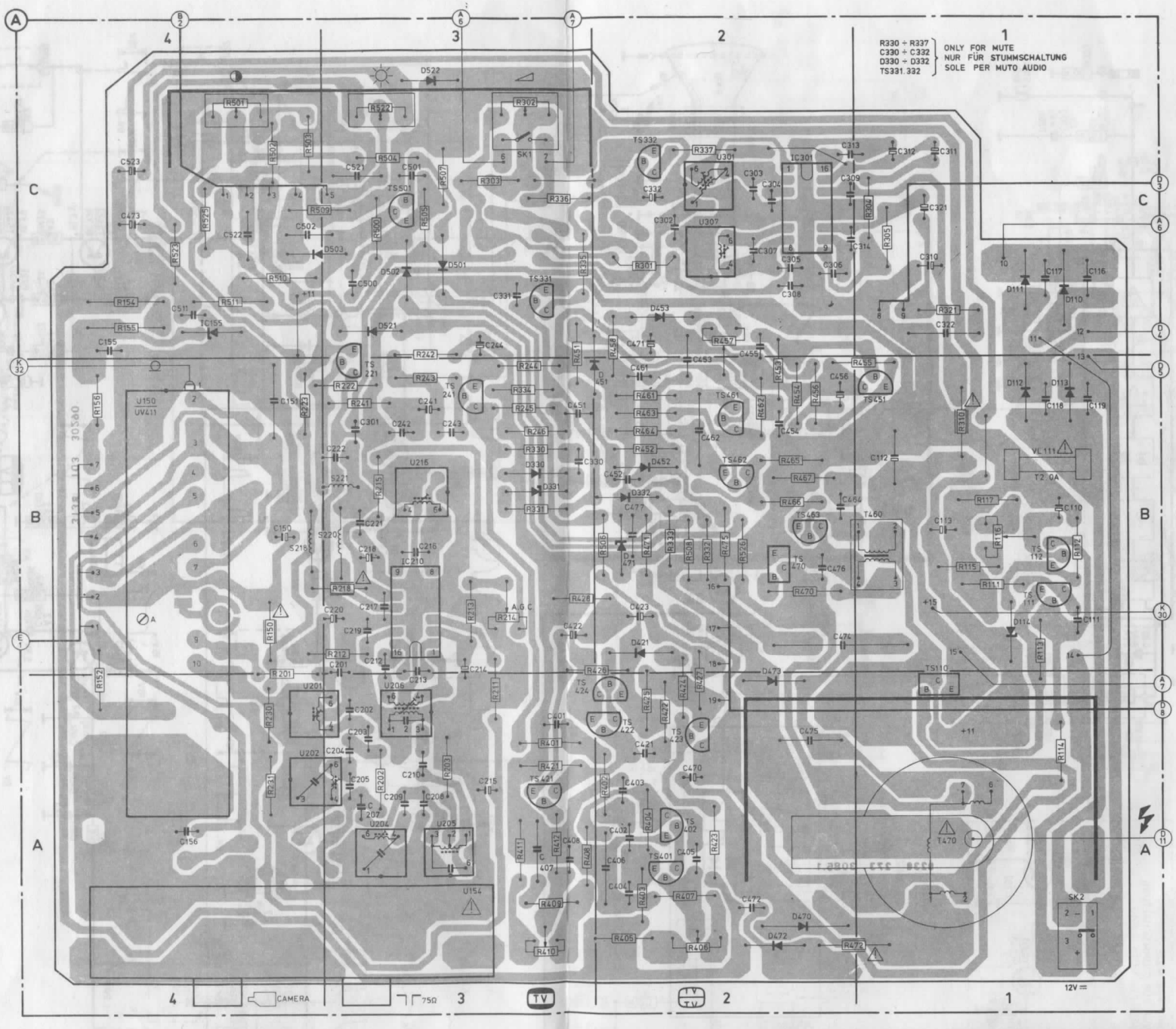

R 100-299	R 300-449	R 450-
		501
		522
	302	
		503
		502
	337	504
		507
	303	
	336	
	304	509
		525
		505
		500
	305	
		523
	335	
	301	
		510
154		
		511
	321	
155		
		457
		458
242		451
244		455
		453
243		454
222	334	456
156		461
241		462
245		463
223	310	
246		464
	330	452
		465
		467
215		
117		
	331	466
		506
116	333	508
	332	471
		475
		526
112		
115		
111		
218	428	470
213		
214		
150		
201		
113		
212		
	426	
152	427	
211	424	
230	425	
	422	
	401	
114		
203	421	
202		
231	402	
	404	
	412	
	423	
	411	
	409	
	408	
	403	
	407	
	405	
	406	
	410	472

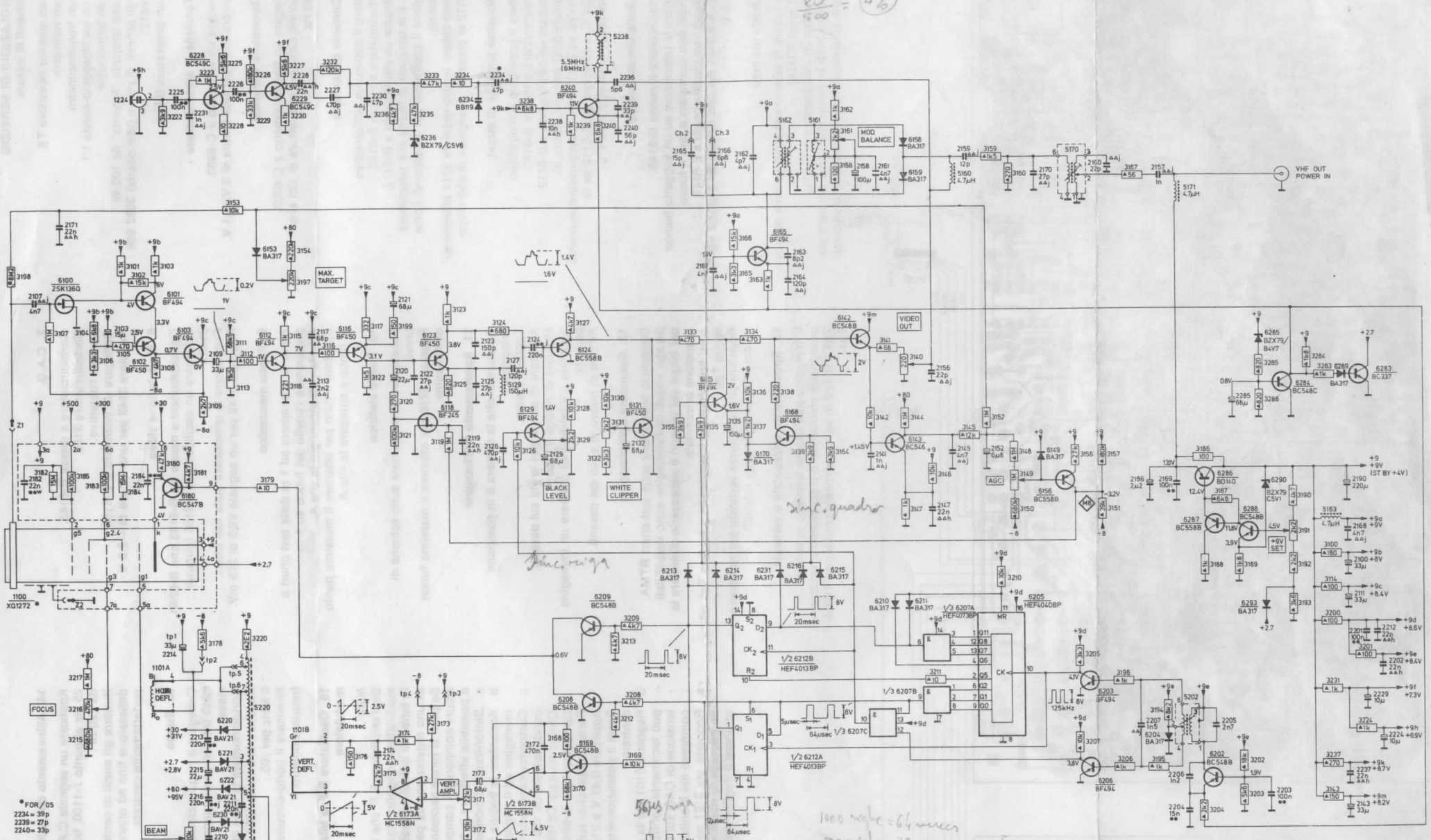

Subject to modifications
Wijzigingen voorbehouden
Änderungen vorbehalten
Sogetto a modifiche

31808 E6

4822 727 3115.0

VK 4901

CS 88 315

REGOLAZIONI DI SERVIZIO
Strumenti di misura

a. un monitor ricevitore TX
b. un voltmetro
c. un frequenzimetro
d. un oscilloscopio-sonda 1:1
e. un termometro
f. una lampada "Argenta" da 100 W
g. gli schemi di prova (test charts) 3922 986 44151
h. un generatore B.F.

1. Tensione di alimentazione

Collegare un voltmetro a C-6286.
Regolare 3191 per una lettura di 9 V±0,1 V.

2. Generatore d'impulsi

Collegare un frequenzimetro a C-6203.
Regolare 5202 per una lettura di 125 kHz ±320 Hz

3. Corrente di pannello

Mettere il coperchio sull'obiettivo.
Cortocircuitare a massa B-6143.
Collegare un oscillografo a B-6112.
Porre la lampada di fronte alla telecamera.
Togliere il coperchio per 10 secondi come massimo.
E nello stesso tempo regolare 3214 affinche'su B-6112 si presenti un segnale di 450 mVpp.

4. Massima tensione di target

Mettere il coperchio sull'obiettivo.
Cortocircuitare a massa B-6143.
Collegare un oscillografo a B-6112.
Regolare 3197 per una lettura di:
12 mVpp su B-6112 se la temperature ambiente e <24°C, e 20 mVpp su B-6112 se la temperature ambiente e ≥24°C.

5. Limitatore del bianco

Cortocircuitare a massa B-6143.
Dirigere la telecamera su un soggetto bianco (parete) ben illuminato e fare il fuoco.
Collegare un oscilloscopio a E-6142.
Regolare 3131 per una lettura del segnale VBS di 2,6 V.

6. Livello del nero

Focalizzare la telecamera sullo schema di prova (test chart RTMA).
Collegare un oscilloscopio a E-6142.
Regolare 3129 in modo che l'area del nero sia uguale al livello dello spegnimento (blanking).

7. C.A.G.

Cortocircuitare a massa B-6143.
Cortocircuitare 3152.
Coprire l'obiettivo.
Collegare un voltmetro a C-6156.
Regolare 3149 per una lettura di —2,5 V.

8. Modulazione video

Cortocircuitare a massa sia B-6143 che B-6240.
Collegare un oscilloscopio a 2156 (cursore 3140).
Focalizzare la telecamera sulla test chart.
Regolare 3140 per un segnale VBS di 275 mV.

9. Fuoco meccanico

Porre la telecamera ad 1 m dalla test chart e posizionare l'anello del fuoco su 1 m.
Allentare di alcuni giri la vite A.
Spostare il tubo per ottenere il massimo punto di fuoco e stringere la vite A.

10. Fuoco elettrico

Focalizzare la telecamera sullo schema di prova.
Regolare 3216 per ottenere il massimo fuoco dell'imagine.

11. Spostamento dell'imagine

Assicurarsi che la camera è in posizione orizontale.
Togliere il tubo.
Allentare di alcuni giri le viti sul davanti.
Montare di nuovo il tubo.
Spostare il tubo fino ad ottenere un immagine perfetta.
Anitare di nuovo le 4 viti del davanti.

12. Geometria dell'immagine

Dirigere la telecamera sulla test chart RTMA.
Se agli angoli dell'immagine sono visibili ilati del target del vidicon è necessario diminuire la scansione orizzontale.
A tal fine chiudere il ponticello a saldare Tp5 ed aprire Tp6.
Regolare ora l'ampiezza verticale per riottenere un cerchio perfettamente rotondo.

13. Spostamento orizzontale e verticale

L'immagine può essere spostato in senso orizzontale chiudendo o il ponticello a saldare Tp1 o il Tp2 in senso verticale chiudendo TP3 o Tp4.

14. Allineamento del panello

Applicare un segnale C.A. di circa 10 V da 10 a 25 Hz al punto 7-1100, tramite un condensatore da 220 nF.
Ruotare gli anelli di centratura del giogo di deflessione fino ad ottenere un'immagine perfettamente centrata.

15. Suono

Collegare il frequenziometro all'emettitore di 6240 tramite un condensatore di 1 pF e a massa.
Cortocircuitare la base di 6229 con massa.
Regolare la bobina 5238 a 5,5 MHz per /00 e a 6 MHz per /05.
Eliminare il corto-circuito e togliere il frequenziometro.

16. Oscillatore R.F. e bilanciamento del modulatore

Nota:
Sia l'oscillatore R.F. che il bilanciamento del modulatore vengono regolati in modo perfetto in fabbrica quindi normalmente non occorre alcuna regolazione da parte del servizio.
Se pero si rende necessaria la sostituzione di alcuni componenti compresi in questo circuito é possibile effettuare le seguenti regolazioni.
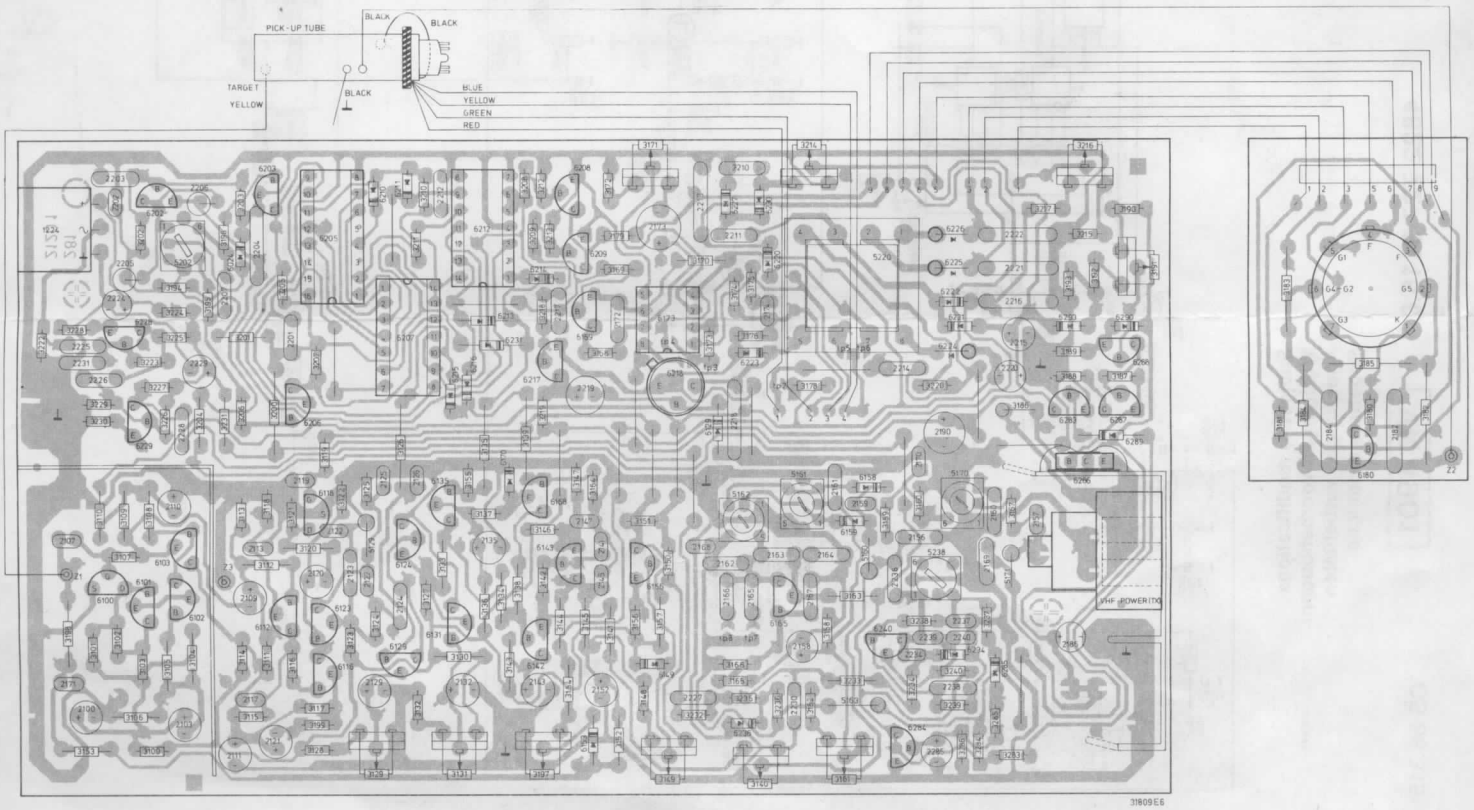
a. Sintonizzare il monitor.
b. Accordare la bobina 5162 per la miglior immagine ed il miglior audio del monitor.
c. Cortocircuitare a massa 2156 tramite un condensatore da 100 μF.
   Cortocircuitare C6168 a massa.
   Cortocircuitare B-6240 a massa.
   Porre il coperchio sull'obiettivo.
   Applicare 0,41 V a 2156.
   Porre il potenziometro 3161 in posizione centrale.
d. Regolare 5161 per la minima uscita R.F. (si può facilmente controllare ciò misurando la tensione di CAG sul collettore di TS351 compreso nel monitor).
e. Regolare ora 3161 per la minima uscita R.F. Se necessario ripetere d ed e fino ad ottenere il miglior risultato.